令和7年度 うるま市行政組織機構図

令和7年4月1日時点

- 市長
  - 副市長
    - 総務部
      - 行政マネジメント課
        - 行政マネジメント係
        - 人材育成係
      - 総務政策課（市政情報センター）
        - 総務係
        - 法務係
        - 文書情報係
      - 職員課
        - 給与係
        - 福利厚生係
        - 職員係
      - 契約検査課
        - 契約審査係
        - 検査係
      - DX推進課
        - 情報政策係
        - 情報推進係
        - 情報管理係
    - 企画部
      - 企画政策課
        - 政策調整第1係
        - 政策調整第2係
        - 統計庶務係
      - プロジェクト推進1課
        - 1課第1係
        - 1課第2係
        - 1課第3係
      - プロジェクト推進2課
        - 2課第1係
        - 2課第2係
    - 財務部
      - 財務政策課
        - 財政第1係
        - 財政第2係
      - 資産マネジメント課
        - 資産マネジメント係
        - 管財係
      - 市民税課
        - 税制係
        - 市民税係
      - 資産税課
        - 土地係
        - 家屋係
      - 納税課
        - 納税管理係
        - 滞納整理第1係
        - 滞納整理第2係
    - 防災広報対策部
      - 総合防災課
        - 危機管理係
        - 防災係
      - 秘書広報課
        - 秘書係
        - 広報広聴係
      - 共生推進室（男女共同参画センター）
        - 共生推進係
    - 福祉部
      - 福祉政策課
        - 福祉政策係
      - 保護課
        - 保護管理係
        - 保護第1係
        - 保護第2係
        - 保護第3係
        - 保護第4係
        - 保護第5係
      - 介護長寿課
        - 高齢者福祉係
        - 介護保険料係
        - 介護認定係
        - 介護給付係
        - 地域支援係
      - 障がい福祉課
        - 障がい福祉係
        - 障がい給付係
        - 障がい支援第1係
        - 障がい支援第2係
        - 障がい相談係

- こども未来部
  - こども政策課
    - こども政策係
    - こども施設係
    - こども貧困対策係
  - こども発達支援課
    - 発達支援係
    - 発達相談係
    - 親子通園係
  - 子育て包括支援課
    - 包括支援係
    - 母子保健指導係
    - 家庭相談第1係
    - 家庭相談第2係
- こども未来部参事
  - こども家庭課
    - 児童係
    - ひとり親支援係
  - 保育こども園課
    - 入所給付第1係
    - 入所給付第2係
    - 保育管理係
  - 教育保育支援課
    - 教育支援係
    - 公立保育所
    - 公立こども園
- 市民生活部
  - 市民協働政策課
    - 市民協働係
    - 市民生活係
  - 環境政策課
    - 環境政策係
    - 環境保全係
    - 環境整備係
  - 不法投棄対策室
    - 不法投棄対策係
  - 市民課
    - 市民係
    - 住民記録係
    - 戸籍係
    - 国民年金係
    - 石川出張所市民係
    - 勝連出張所市民係
    - 与那城出張所市民係
- 市民生活部参事（北環境施設組合）
- 市民生活部参事
  - 健康支援課
    - 健康総務係
    - 健康推進係
    - 保健事業係
    - 保健指導係
    - 感染予防係
  - 国民健康保険課
    - 国保給付係
    - 国保税第1係
    - 国保税第2係
    - 後期高齢者医療係
    - 国保管理係
- 経済産業部
  - 産業政策課
    - 産業政策係
    - 雇用労政係
    - 中城湾港立地企業支援係
  - 商工振興課
    - 商工係
    - 流通係
  - 観光・スポーツ課
    - 観光振興係
    - プロモーション係
    - スポーツ振興係
- 農林水産部
  - 農林水産政策課
    - 農林水産政策係
    - 人・農地係
  - 農林水産整備課
    - 農林水産管理係
    - 農林水産整備係
  - 生産振興課
    - 農水産係
    - 畜産係

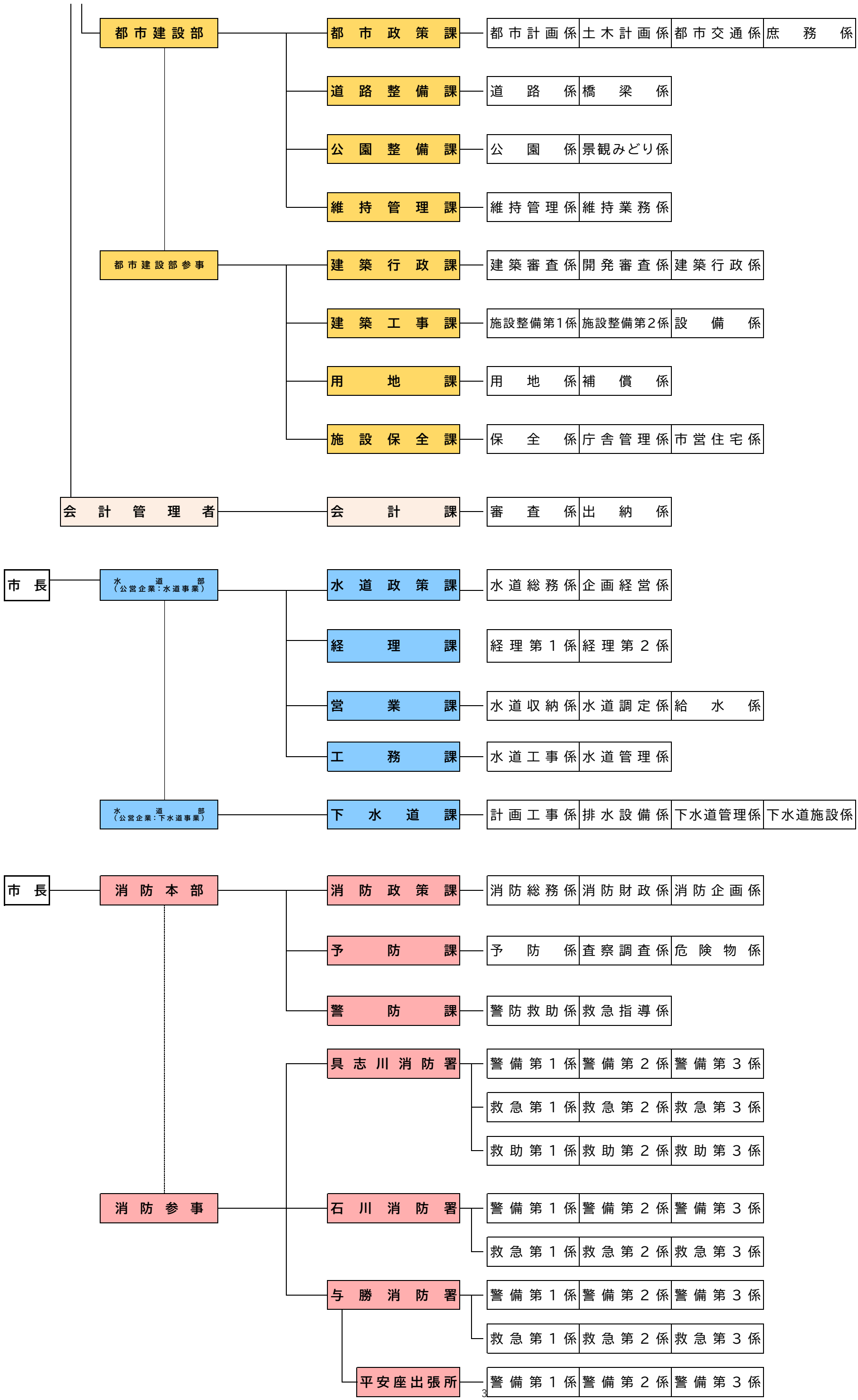
都市建設部
都市政策課
都市計画係
土木計画係
都市交通係
庶務係
道路整備課
道路係
橋梁係
公園整備課
公園係
景観みどり係
維持管理課
維持管理係
維持業務係
都市建設部参事
建築行政課
建築審査係
開発審査係
建築行政係
建築工事課
施設整備第1係
施設整備第2係
設備係
用地課
用地係
補償係
施設保全課
保全係
庁舎管理係
市営住宅係
会計管理者
会計課
審査係
出納係
市長
水道部（公営企業：水道事業）
水道政策課
水道総務係
企画経営係
経理課
経理第1係
経理第2係
営業課
水道収納係
水道調定係
給水係
工務課
水道工事係
水道管理係
水道部（公営企業：下水道事業）
下水道課
計画工事係
排水設備係
下水道管理係
下水道施設係
市長
消防本部
消防政策課
消防総務係
消防財政係
消防企画係
予防課
予防係
査察調査係
危険物係
警防課
警防救助係
救急指導係
消防参事
具志川消防署
警備第1係
警備第2係
警備第3係
救急第1係
救急第2係
救急第3係
救助第1係
救助第2係
救助第3係
石川消防署
警備第1係
警備第2係
警備第3係
救急第1係
救急第2係
救急第3係
与勝消防署
警備第1係
警備第2係
警備第3係
救急第1係
救急第2係
救急第3係
平安座出張所
警備第1係
警備第2係
警備第3係

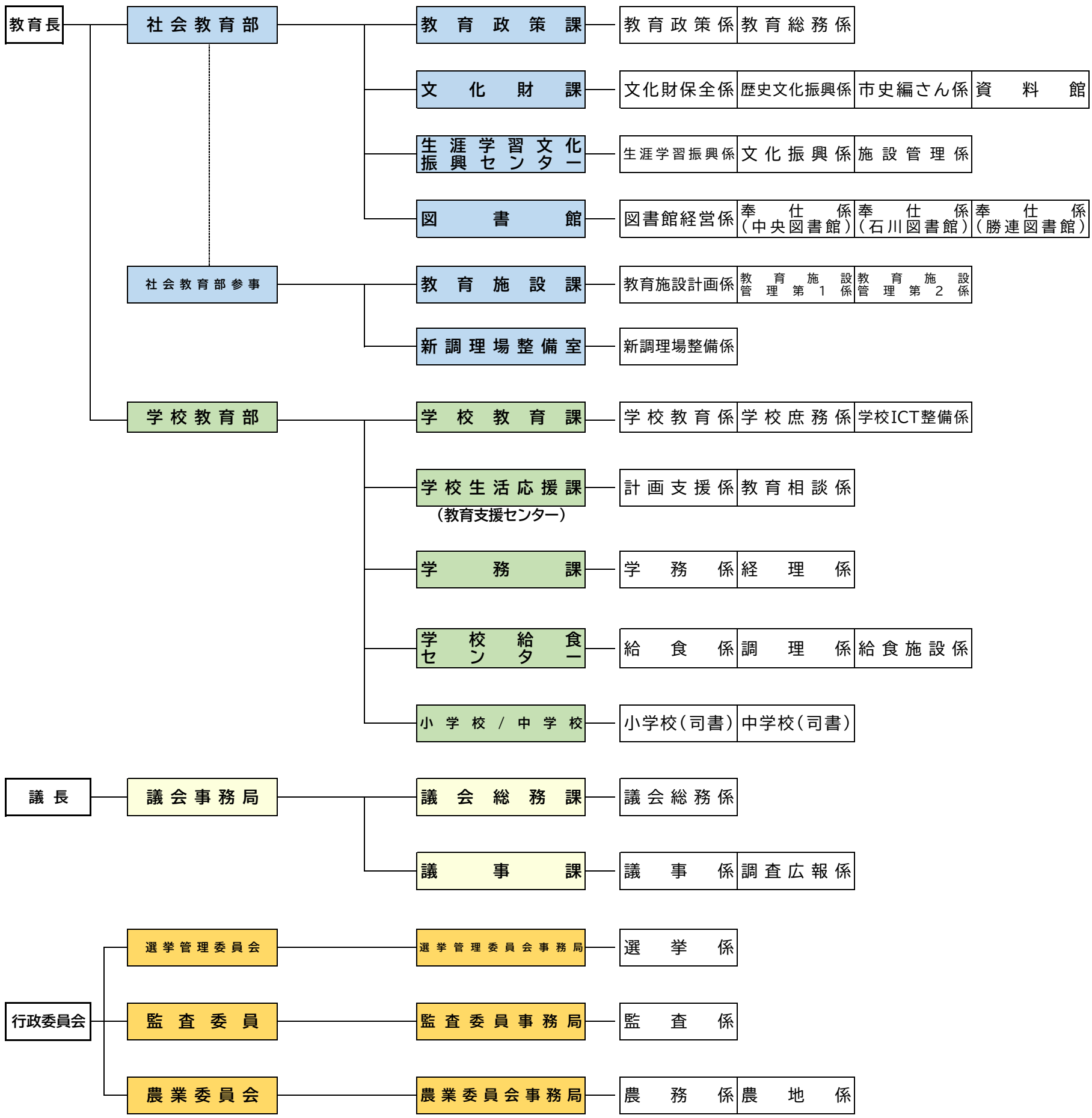
教育長
社会教育部
教育政策課
教育政策係
教育総務係
文化財課
文化財保全係
歴史文化振興係
市史編さん係
資料館
生涯学習文化振興センター
生涯学習振興係
文化振興係
施設管理係
図書館
図書館経営係
奉仕係（中央図書館）
奉仕係（石川図書館）
奉仕係（勝連図書館）
社会教育部参事
教育施設課
教育施設計画係
教育施設管理第1係
教育施設管理第2係
新調理場整備室
新調理場整備係
学校教育部
学校教育課
学校教育係
学校庶務係
学校ICT整備係
学校生活応援課
（教育支援センター）
計画支援係
教育相談係
学務課
学務係
経理係
学校給食センター
給食係
調理係
給食施設係
小学校／中学校
小学校（司書）
中学校（司書）
議長
議会事務局
議会総務課
議会総務係
議事課
議事係
調査広報係
行政委員会
選挙管理委員会
選挙管理委員会事務局
選挙係
監査委員
監査委員事務局
監査係
農業委員会
農業委員会事務局
農務係
農地係